平成29年度国民体育大会柔道競技長野県選手選考会(少年男子)

期日:平成29年7月2日(日)
場所:小諸市武道館
主催:長野県柔道連盟

少年男子60kg級

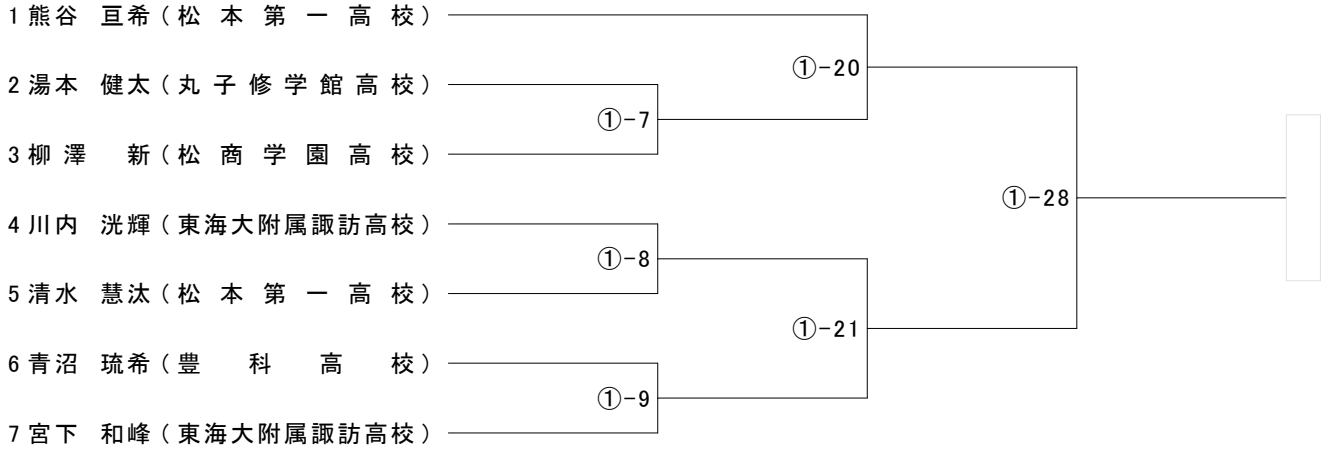

少年男子73kg級

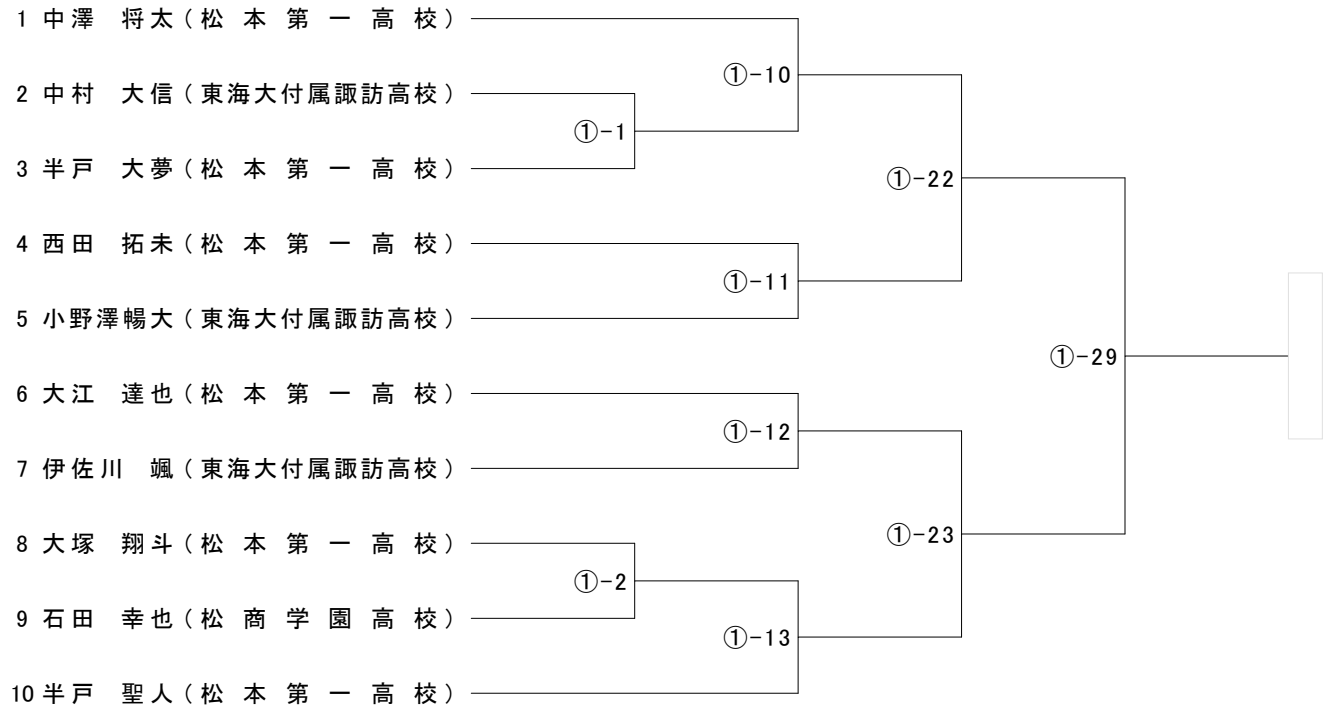

少年男子90kg級

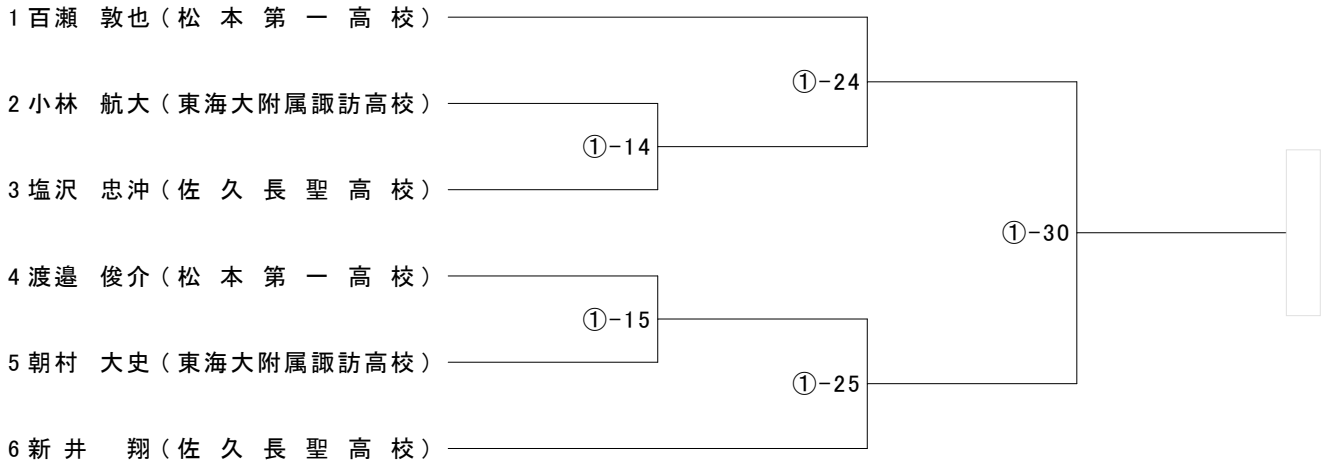

少年男子100kg級

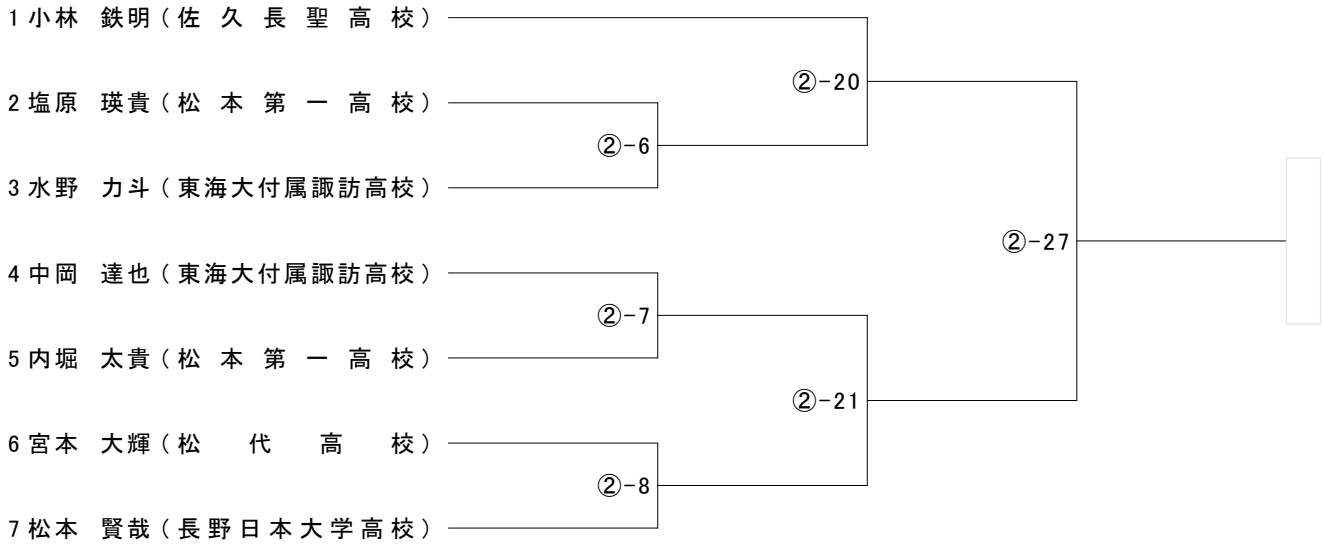
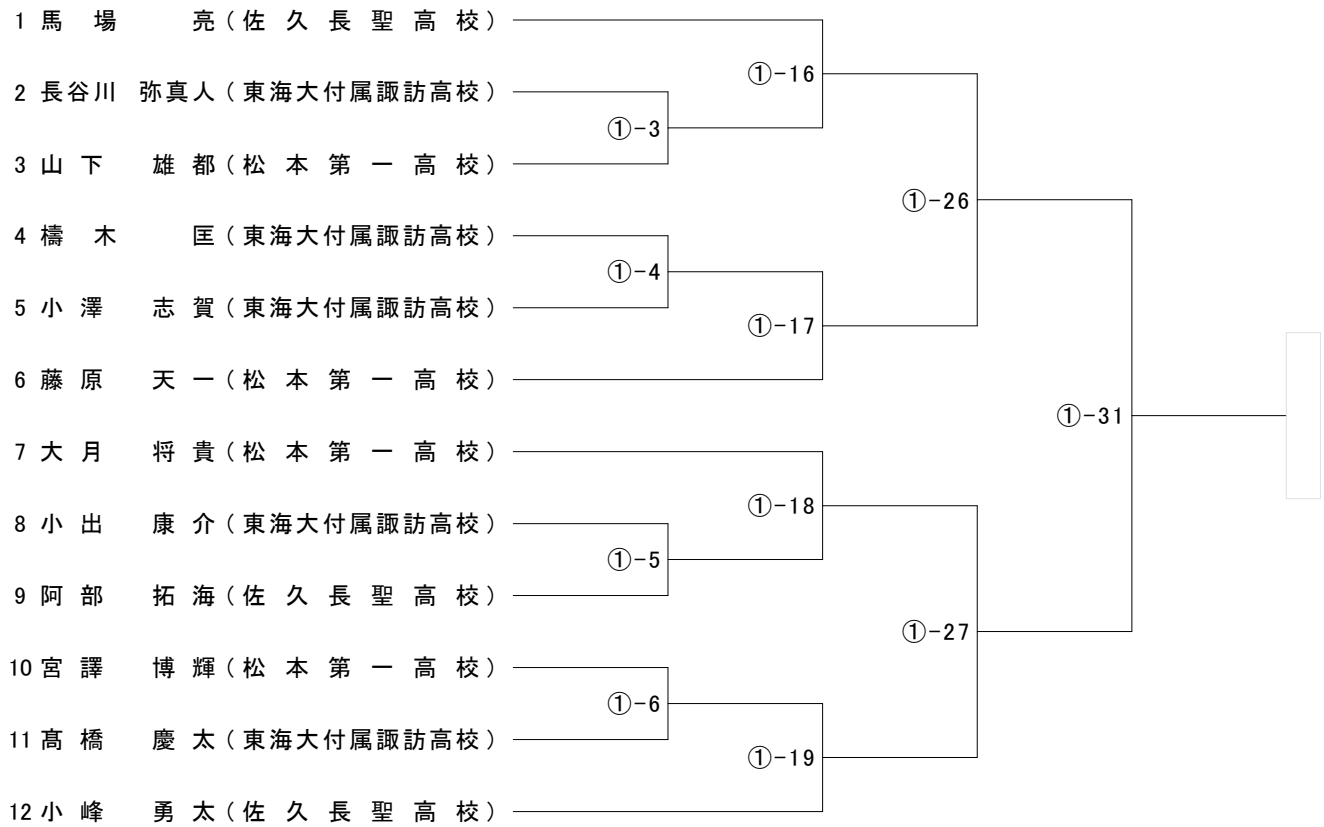
少年男子無差別級